DETTAGLIO PANNELLO FOTOVOLTAICO

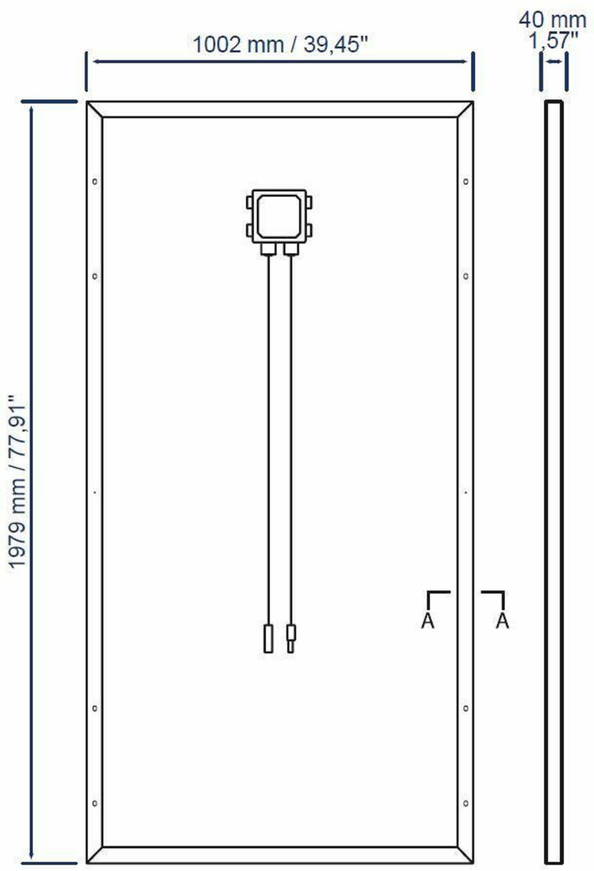

SECTION A-A

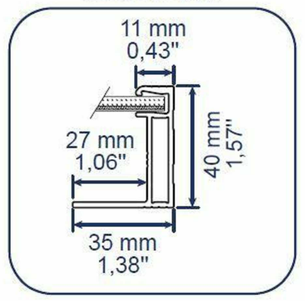

Pianta delle coperture

Scala : 1 : 100

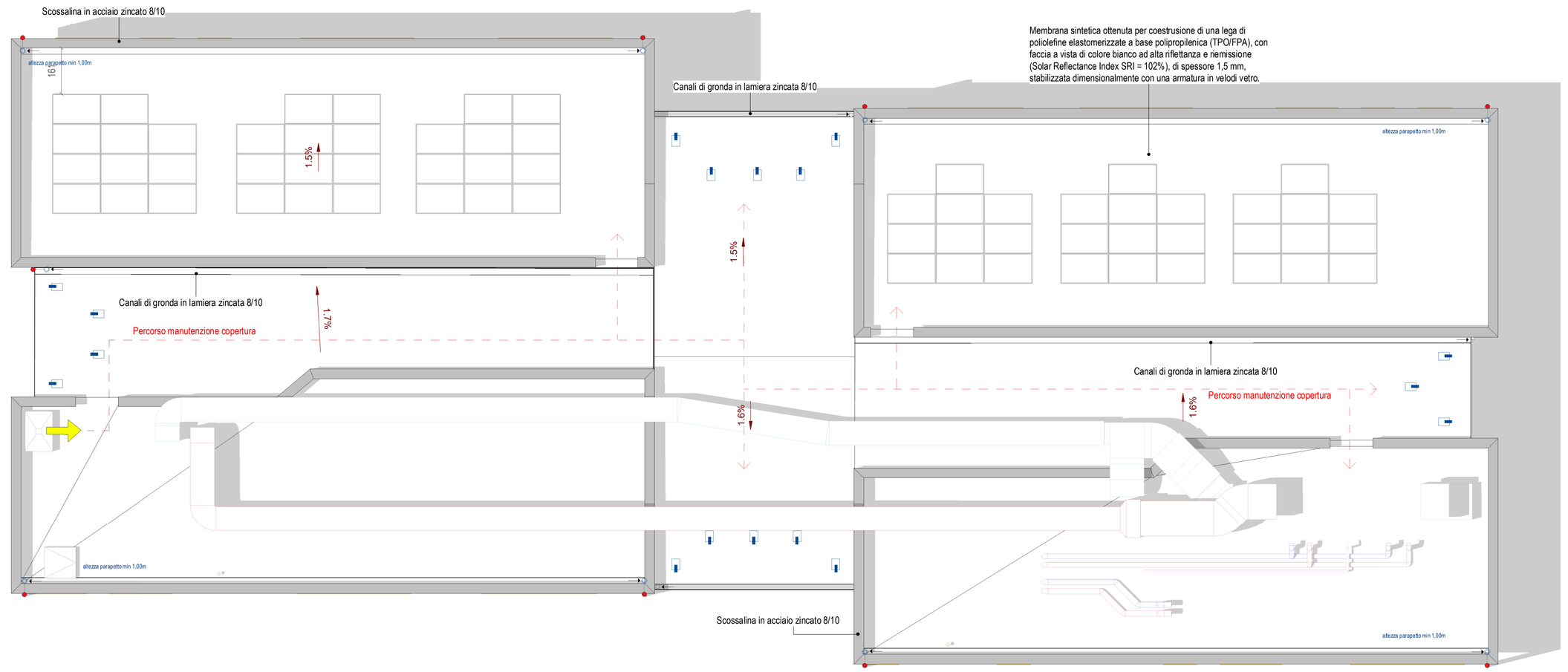

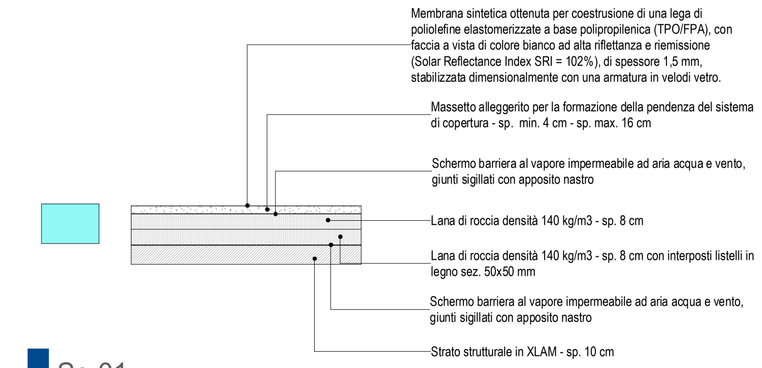

Sc-01

Scala : 1 : 20

Legenda simboli

- Pluviali diametro 110 mm
- Bocchettoni diametro 110 mm
- Pendenza copertura
- Accesso in copertura
- Ancoraggio in tipo A (omnidirezionale)

NOTE E PRESCRIZIONI

- **La messa in opera di tutti i materiali è subordinata ad approvazione della DL, mediante controllo delle campionature e verifica delle certificazioni.**
- **Tutti i colori e le opere di finitura devono essere eseguite previa campionatura ed esplicita approvazione della DL.**
- **Tutte le misure, le distanze, le quote altimetriche e le pendenze devono essere preliminarmente verificate in cantiere in accordo con la DL.**
- **Ove gli elaborati non fossero esaustivi si deve fare riferimento al capitolato speciale di appalto ed alla DL senza procedere ad interpretazioni**

PROCEDURA ACCESSO IN COPERTURA	
Accesso	1. L'accesso sulla copertura avviene dall'esterno dell'edificio utilizzando una scala di emergenza. 2. Prima di sbarcare l'operatore deve agganciarsi all'ancoraggio UNI EN 795 A installato in prossimità del punto di accesso e raggiungere gli altri ancoraggi con operazioni di aggancio-sgancio.
Transito	1. Il transito in copertura è reso sicuro dalla presenza di un sistema di protezione contro le cadute dall'alto, costituito da ancoraggi puntuali UNI EN 795 A e da una linea vita flessibile UNI EN 795 C. 2. Il transito sulla copertura avviene tramite la fila di ancoraggi predisposti, seguendo il percorso di aggancio-sgancio indicato con linea tratto-punto di colore verde mediante doppio cordino 3. Nei lavori di manutenzione in prossimità degli angoli della copertura si prevede la necessità di rimanere obbligatoriamente collegati alla linea vita UNI EN 795 C (mod. P2/M1) con un cordino EN 353.2 e all'ancoraggio puntuale UNI EN 795 A (Mod.P1/M1- Mod. P1/M2) con cordino EN 355-354.
Misure di Emergenza	1. I lavori dovranno essere svolti solo in presenza di personale in grado di effettuare la chiamata di soccorso in caso di caduta 2. In alternativa dovrà essere garantita la presenza di lavoratori che posseggono la capacità operativa di prestare autonomamente l'intervento di emergenza in aiuto all'operatore eventualmente sospeso al sistema di arresto caduta PROCEDURA DI SOCCORSO PUBBLICO Fase preliminare alla salita in copertura 1. Presa visione dell'elaborato della copertura e del piano di emergenza; 2. Verifica preliminare sulla presenza di un telefono fisso attraverso il quale poter effettuare la chiamata in caso di emergenza 3. 3. Nel caso in cui non sia disponibile un telefono fisso verificare che la zona, in cui devono essere svolte le operazioni lavorative, sia coperta dal segnale mobile per l'allertamento dei soccorsi Fase di salita in copertura 1. Sottostare alle indicazioni riportate nell'elaborato tecnico 2. Effettuare la salita in coppia 3. Essere in buone condizioni psico-fisiche Fase di caduta: CHE COSA FARE I COMPAGNI DI LAVORO DEVONO ATTIVARSI TEMPESTIVAMENTE PER: 1. allertare il 118 comunicando: a. il luogo esatto dell'incidente, le modalità di accesso all'area, l'evento verificatosi, il numero di persone coinvolte, lo stato di coscienza delle persone da soccorrere, rimanere reperibili comunicando il, relativo recapito telefonico, iniziare subito a compiere le manovre di salvataggio e autosoccorso: b. evacuare in sicurezza la posizione inerte dell'operatore cercando di riportarlo subito in piano 2. attivare le procedure di primo soccorso: a. mantenere gionocchia e busto sollevato (30°) b. proteggere la colonna vertebrale c. in caso di incoscienza seguire le procedure di rianimazione (BLS) e le indicazione del 118

TIPOLOGIE ANCORAGGI

ANCORAGGIO IN CLASSE A SU PIASTRA PIANA H0 cm

20 anni | made in ITALY | EN 795 | acciaio INOX

Ancoraggio strutturale in acciaio INOX AISI 304 altezza 0 cm, in classe A omnidirezionale. L'ancoraggio è predisposto per fissaggi con barre filettate o viti. La tipologia e il numero di fissaggi è funzione del supporto della struttura. Se correttamente installato, l'ancoraggio è conforme sia alla classe A1 che A2 per un carico massimo di 1000 Kg e può essere utilizzato anche come punto di deviazione caduta. La confezione comprende il golfare e il bullone di fissaggio del golfare alla piastra. Dalla confezione sono escluse le barre/viti per i fissaggi alla struttura.

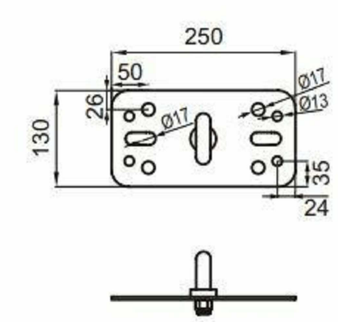

COMUNE DI DERUTA (PG)

REALIZZAZIONE DELLA NUOVA SCUOLA SECONDARIA DI PRIMO GRADO IN DERUTA CAPOLUOGO

R.U.P. : geom. Fabio Tamantini **Responsabile Area LL.PP. : geom. Marco Ricciarelli**

DER_DE _Arch_ 009
NOVEMBRE 2021

ELABORATO TECNICO DELLE COPERTURE - TAVOLA

RAGGRUPPAMENTO TEMPORANEO DI PROFESSIONISTI:

SETTANTA7
arch. Daniele Rangone
arch. Elena Rionda

SGA Studio Geologi Associati

Abacus S.r.l.
MAURIZIO SERAFINI

arch. M.S.Pirocchi
Maurizio Sabatino PIROCCHI
N. 556
Sez. A/a Architetto

PROGETTO DEFINITIVO-ESECUTIVO

REVISIONE N°: 01